6864D
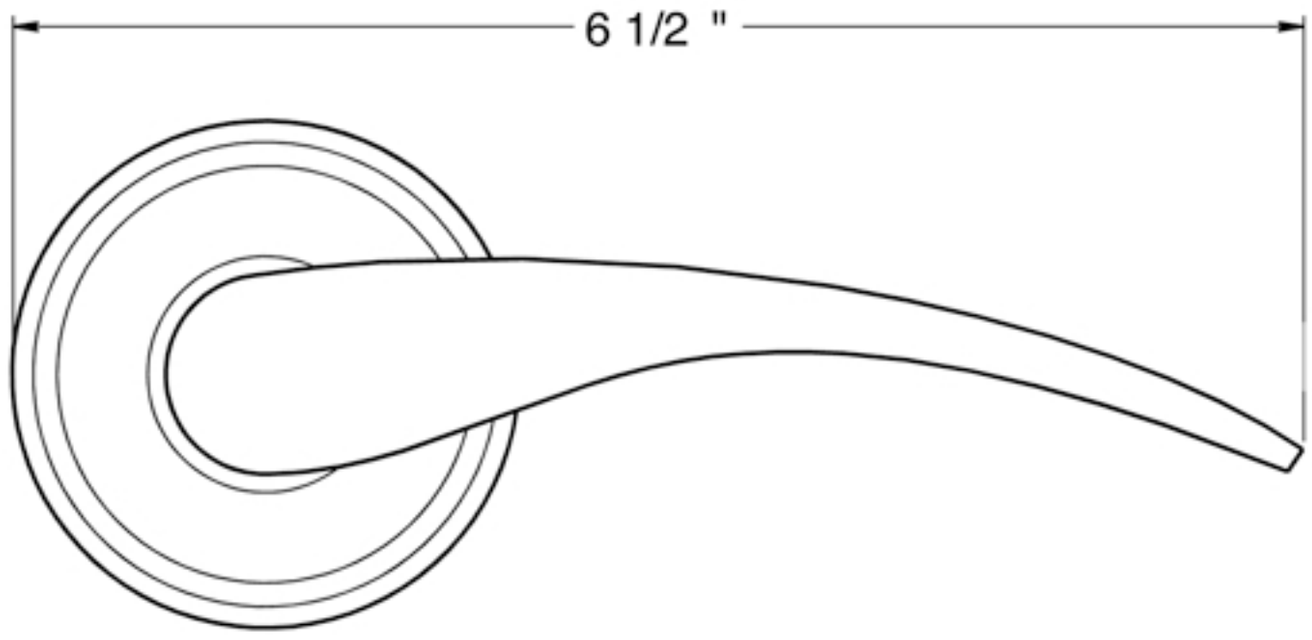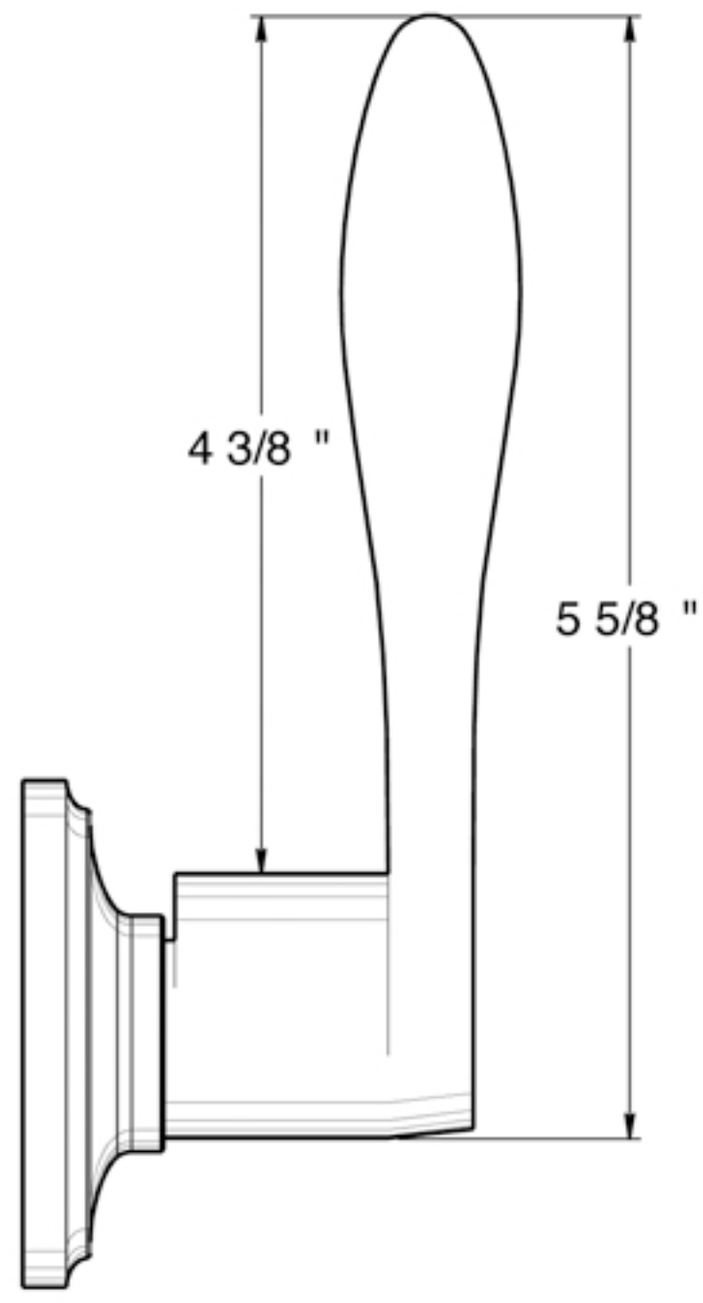
DELTANA